VISTA DA "A"

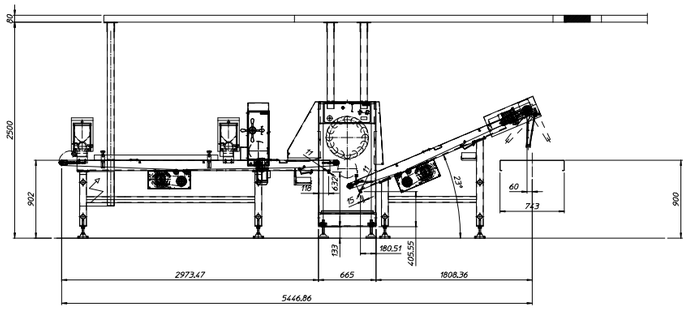

VISTA DA "B"

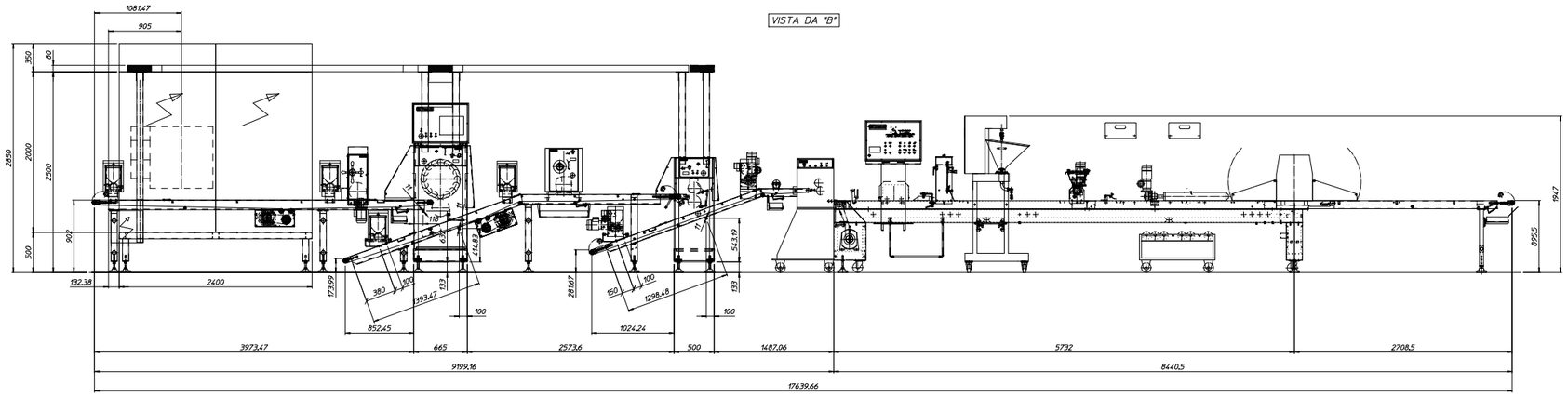

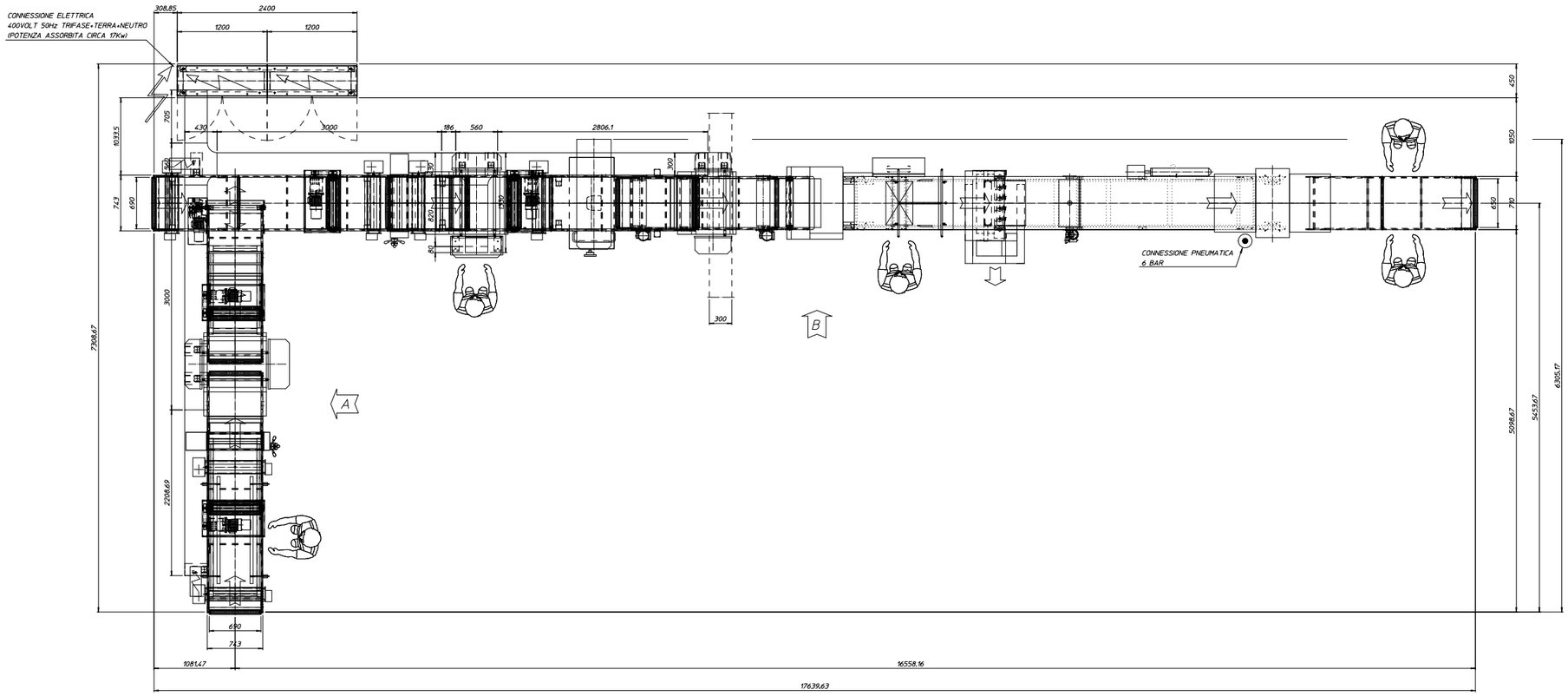

BRANCHEMENT PNEUMATIQUE

BRANCHEMENT ELECTRIQUE

COMANDI SU LATO DESTRO.

TRASMISSIONE MOTO SU LATO SINISTRO.

DENOMINAZIONE: STUDIO LINEA DI LAM. AD L L=700÷C÷L 7500x600L (MULTARI)		DATA 25/11/2005	DATA REVISIONE .
Canol — BAKERY AND PASTRY EQUIPMENT	DISEGNATORE L.S.	DISEGNO o CODICE 19900291	REVIS. 00
	SCALA 1:20		

IL PRESENTE DISEGNO È DI PROPRIETÀ DELLA Canol s.r.l. - A TERMINI DI LEGGE NE È VIETATA LA RIPRODUZIONE